RM 5500 umpisäiliön ankkurointi betonilaattaan

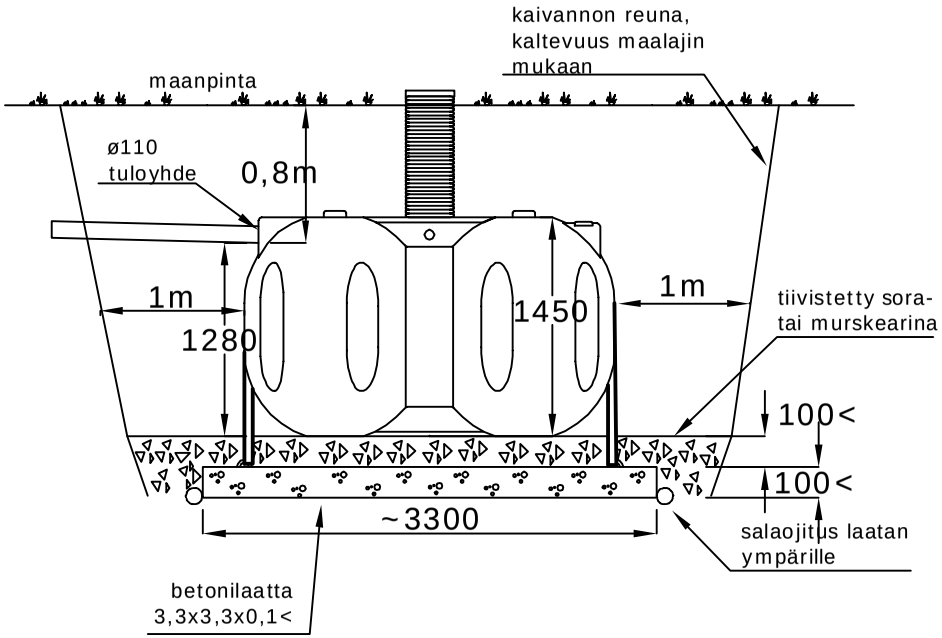

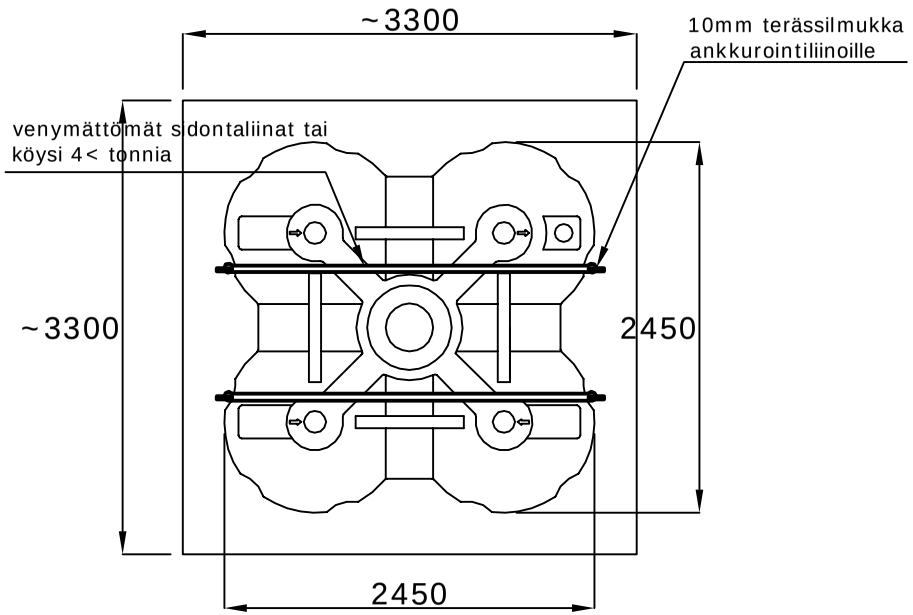

RM 5500 umpisäiliön ankkurointi kankaalla

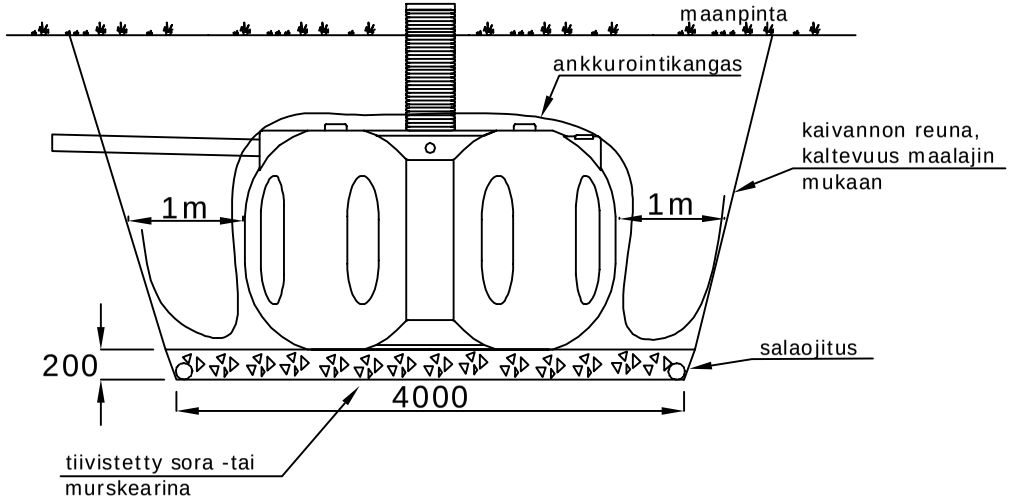

PIDÄTÄMME OIKEUDEN MUUTOKSIIN

K.osa Kortteli/tila Tontti / Rno	Rakennuksen tunnus
Rakennustoimenpide	Piirustuslaji LVI-PIIRUSTUS Juoks. nro
Rakennuskohteen nimi ja osoite	Piirustuksen sisältö RM 5500 umpisäiliön ankkurointi Mittakaavat 1:50
Rotomon Oy Hallitie 26 puh.(015) 343 340 51200 Kangasniemi fax.(015) 343 349 www.rotomon.fi	Suun.ala Työ No Piir.No Muutos Päiväys Yhteyshenkilö